EXPLOSIONSZEICHNUNG

KBS Gastrotechnik GmbH – Schoßbergstraße 26 – 65201 Wiesbaden

www.kbs-gastrotechnik.de
Stand Juli 2024
*Für Druckfehler keine Haftung

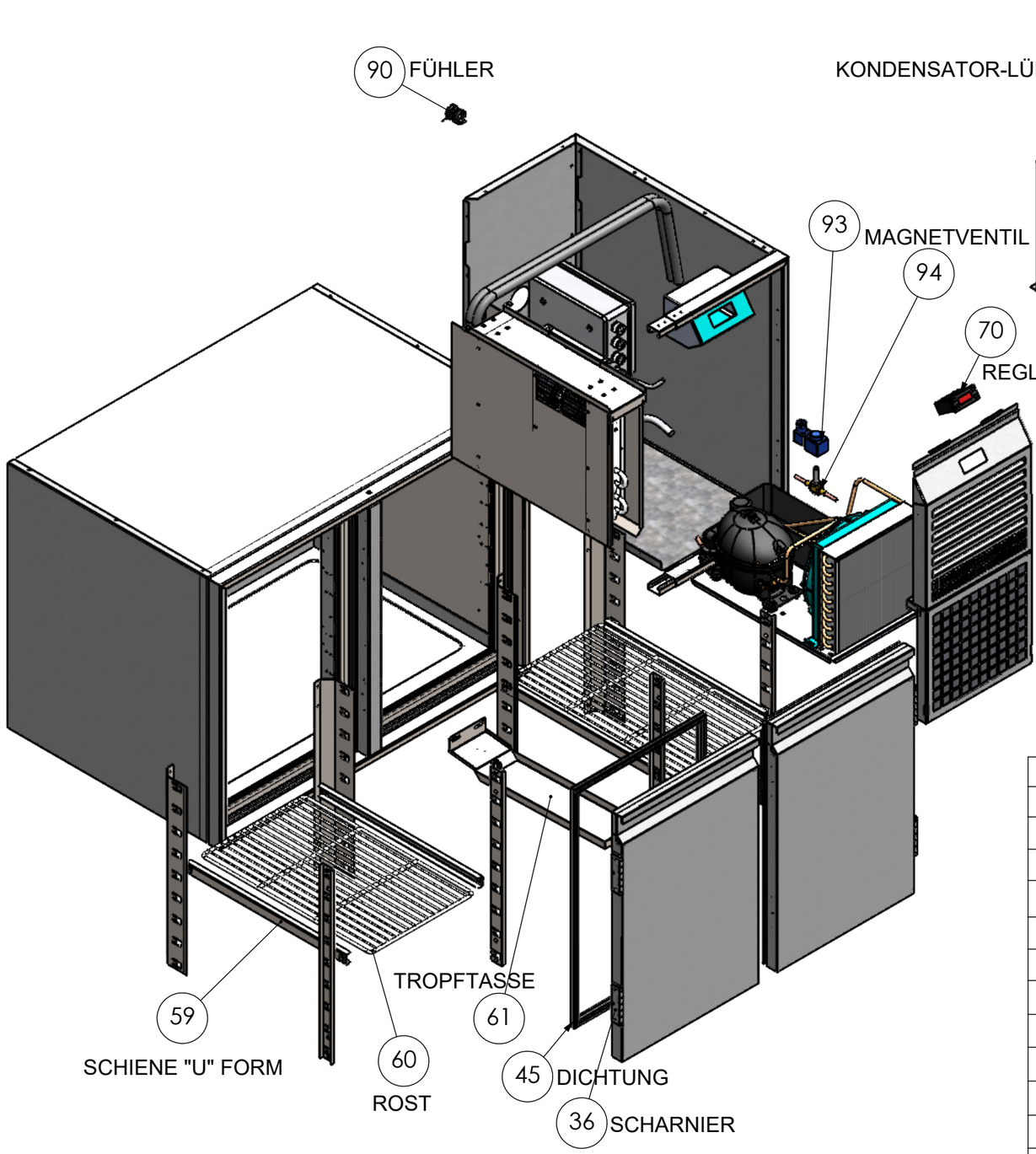

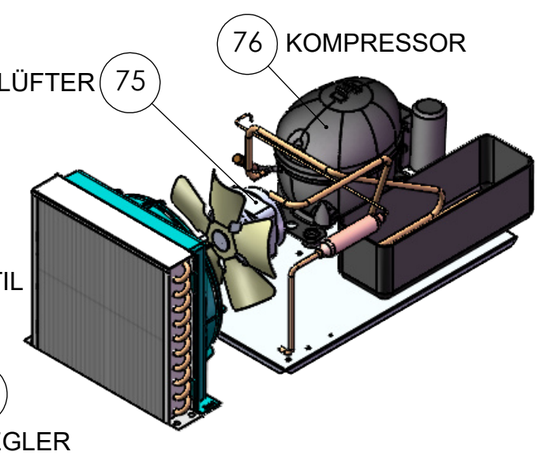

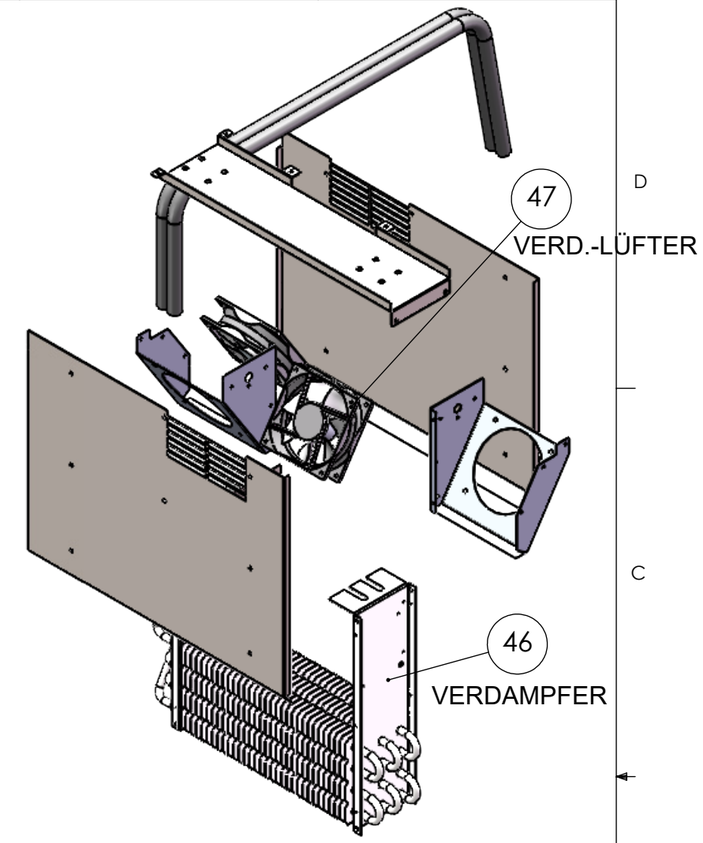

Num. articolo	Num. parte	Denominazione	Quantità
36	62500301	CERNIERA PORTA AT GN	4
45	64691482	GUARN. 1454 PORTA H710	1
46	64860159	EVAPORATORE INOX 358x105x355 BRASATO INOX AISI 304	1
47	64840039	VENTILATORE ASSIALE 120x120 24V	2
59	62480370	LAM. GUIDA GRIGLIA "U"	4
60	64700091	GRIGLIA PLASTIFICATA 530x325	2
61	62485417	LAM. GOCCIOLATOIO TN/BT SALD	1
70	64740206	CENTRALINAELIWELL EW974	1
75	6484006	VENTILAT. ANTISCOPPIO x R2	1
76	64850185	COMPRESSORE	1
90	64740174	SONDA NTC	1
93	64825024	BOBINA PER VALVOLA SOLENOIDE	1
94	64825020	VALV. SOLENOIDE SALD. 1/4 D.6	1

STUDIO 54
EXPERTISE IN REFRIGERATION
Via Gian Lorenzo Bernini 147
35010 San Giorgio in Bosco PD - Italy
Tel. 049.9750166 Fax 049.9751044
e mail: info@studio 54.it

RINTRACCIABILITA' DISEGNO: X:\NICOLA\TAVOLI AUSTRIA GN\A1-TA 2023\660\2P-710\66405311.slddrw

SCALA: 1:50

CODICE: 66405311

DENOMINAZIONE: PRM AT MT 480 H710 1140x660 DX -2+8 230/50 R290

DATA: 10/03/2023

SOSTITUISCE IL :

DISEGNATO: Macchion D.

MODELLO: PROFI DESIGN

CONFIGURAZIONE

MODIFICHE

DISEGNO NR.: 66405311

Conformement à la loi "Studio 54 Srl" se reserve la proprieté exclusive de ce dessin.

Ai termini di legge "Studio 54" si riserva la proprietà esclusiva del presente disegno che non deve essere riprodotto o trasmesso a terzi senza autorizzazione

In accordance with the law "studio 54 Srl" have the exclusive property of this drawing.