VISTA POSTERIORE

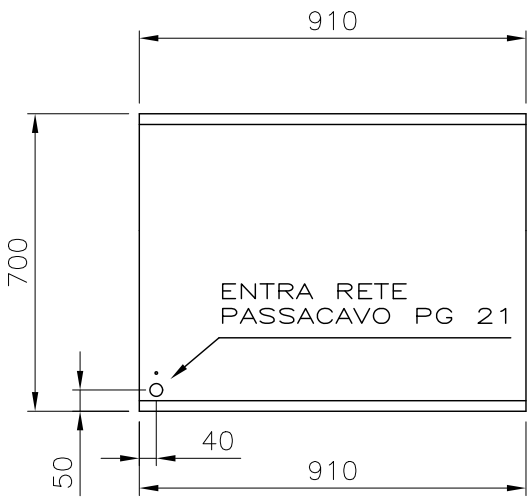

VISTA LATO DESTRO

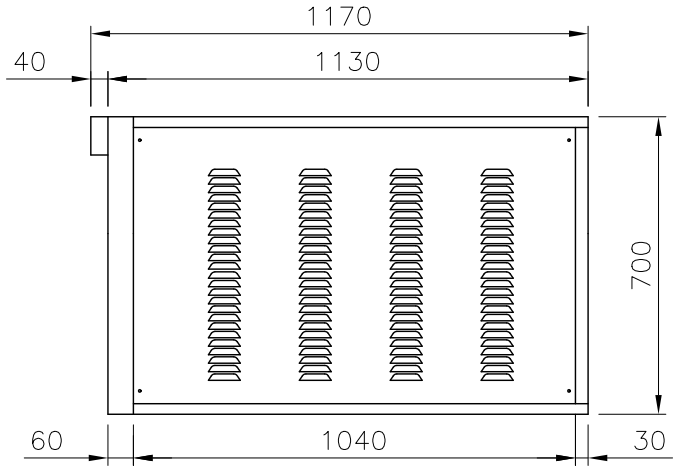

VISTA FRONTALE

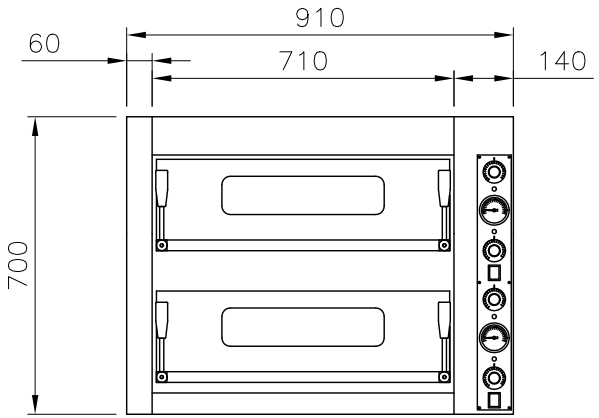

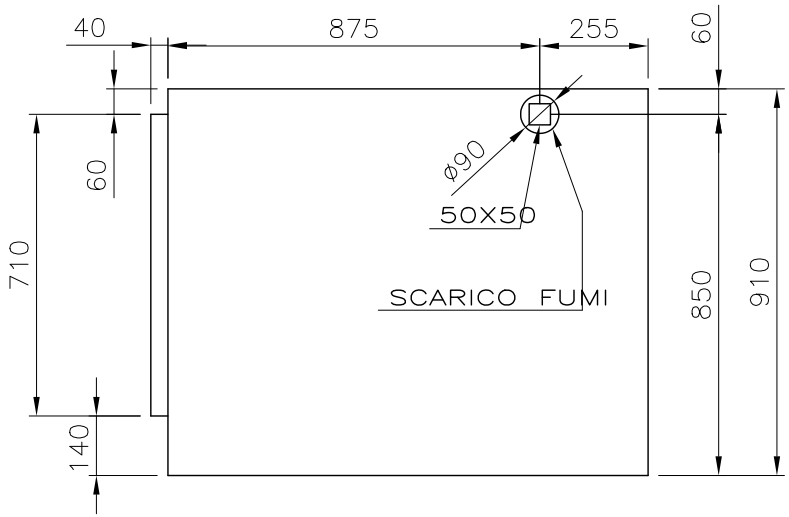

		OO	21/01/03
DESCRIZIONE: FORNO TK-2 B		PESO Kg	
ITALFORNI	ORIGINE MODELLO: FORNO TK-2 B	Q.TA'	1
	MATERIA PRIMA: Sp.	PAG.	1/1
	SEGUE: PIEG. DIS.	SC.	1:20