EXPLOSIONSZEICHNUNG

KBS Gastrotechnik GmbH – Schoßbergstraße 26 – 65201 Wiesbaden

www.kbs-gastrotechnik.de
Stand April 2025
*Für Druckfehler keine Haftung

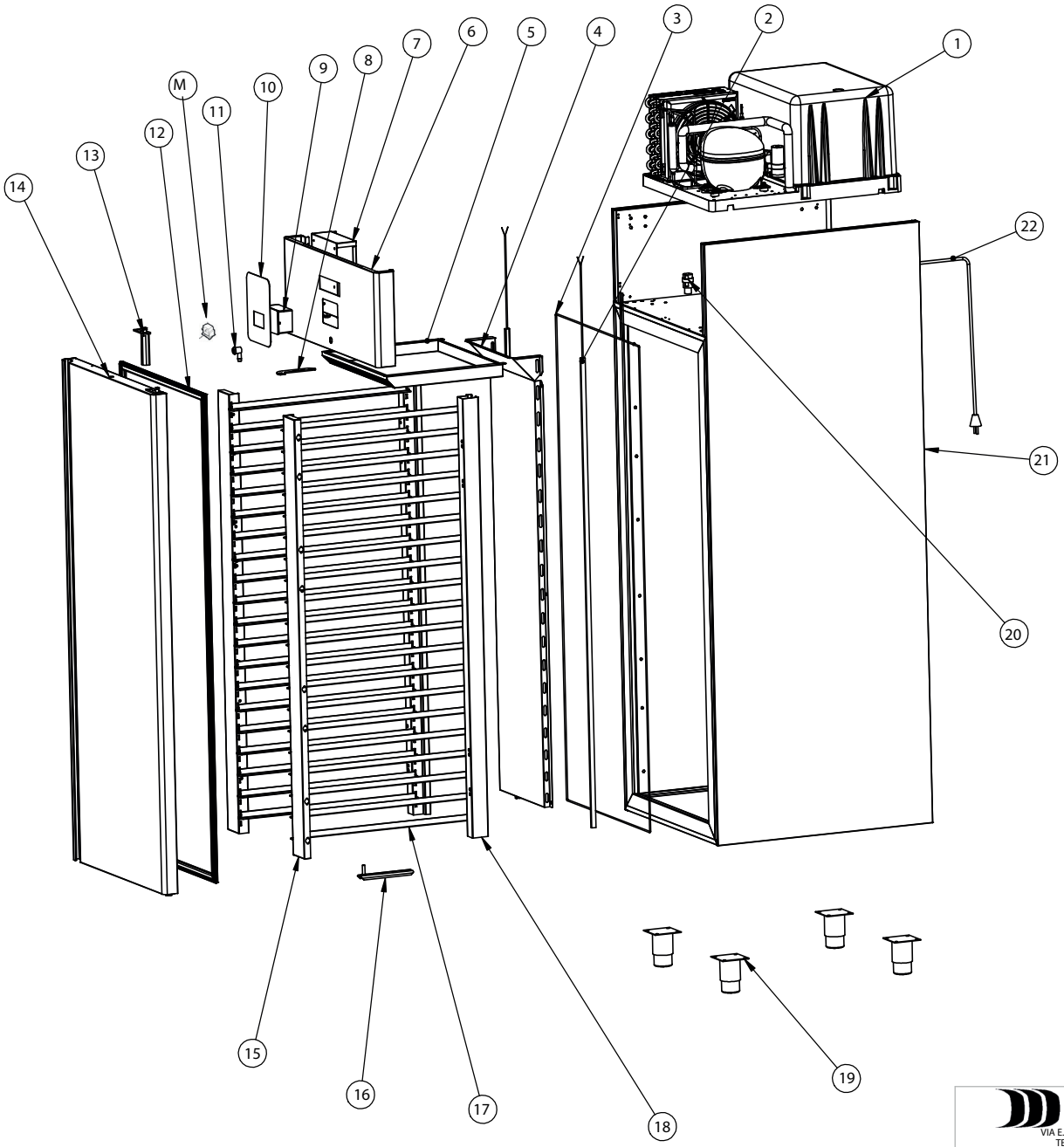

POS	Description	Code
1	MOTOR UNIT 1400 BT -15-22 R290 (hot gas) Secop SCE21CNL (SEL014PE01)	5110000111
2	WHITE LED BAR L.1503 6000K RA90 8MM 24Vdc 500lm/m 5W/m 25mm/cut	5100000315
3	HEATING CABLE 230V 36W (L=4400 mm)	7100001310
4	BACK AIR CONVEYOR DL-FS-ME (700lt) rev4	5700193004
5	UPPER AIR RETURN CONVEYOR DL-FS-ME-GLCOMP (700lt) rev1	5700193101
6	FRONT PANEL PREM. EX. 700 JUMBO rev.2	5700222302
7	METALLIC PROTECTION CASE FOR JUMBO CONTROLLER	5700222403
8	UPPER DOOR HINGE	7100063500
9	JUMBO WHITE CONTROLLER	5100000201
10	POLYCARBONATE JUMBO LABEL	5160000082
11	DOOR LOCK ZAMA C-PISTONE A SCORR 7MM PROF. 20.5 mm (KA serr uguali)	7100087000
12	DOOR GASKET FOR CABINETS 700-1400	5170000000
13	METALLIC SPRING HINGE DOOR CLOSER	5200000043
14	PREMIUM DOOR+HANDLE	5700045005
15	FRONT UPRIGHT RACK ARM 700 LT EN (PAST/FISH)	5700290900
16	LOWER DOOR HINGE	5700200600
17	RIGHT-LEFT RUNNER 700 LT EN REV1	5700290801
18	BACK UPRIGHT RACK ARM 700 LT EN rev1	5700291501
19	STAINLESS STEEL AISI 304 ADJUSTABLE FOOT 90x90x2 H110 mm (CABINET)	5150000097
20	COMPENSATING VALVE MICRO ELEBAR FROM 10°C TO -18°C	5110000008
21	BODY CASE	2200000194
22	ELECTRIC SUPPLY CABLE 3G 1.50 BLACK + SCHUKO 3 MT	5100000324
M	BLACK DOOR MICRO-SWITCH 6AMP 250V F. 4,8 C.N.T.N.	5100000333

samaref cool instinct
VIA E.Natali, 09 - 60044 FABRIANO (AN)
TEL. 0732-5452 - WWW.samaref.it

TOLLERANZE GENERALI: CLASSE - m - (UNI ISO 2768)

	SCOSTAMENTI DIMENSIONI LINEARI (millimetri)								SCOSTAMENTI DIMENSIONI ANGOLARI (gradi)				
Classe di Tolleranza	da 0.5 fino a 3	oltre 3 fino a 6	oltre 6 fino a 30	oltre 30 fino a 120	oltre 120 fino a 400	oltre 400 fino a 1000	oltre 1000 fino a 2000	oltre 2000 fino a 4000	fino a 10	oltre 10 fino a 50	oltre 50 fino a 120	oltre 120 fino a 400	oltre 400
f - fine	± 0.05	± 0.05	± 0.1	± 0.15	± 0.2	± 0.3	± 0.5	--	± 1°	± 0°30'	± 0°20'	± 0°10'	± 0°5'
m - media	± 0.1	± 0.1	± 0.2	± 0.3	± 0.5	± 0.8	± 1.2	± 2					

REVISIONE:

DATA:

NOME DISEGNO

1050001095-96 DL 700 P BT

CODICE:	PESO	TRATTAMENTO SUPERFICIALE	COLORE	FINITURA SUPERFICIALE	PROIEZIONE EUROPEA
	6180834.39 gr.				

SCALA	FORMATO FOGLIO	DISEGNATORE	DATA CREAZIONE	DATA ULTIMA MODIFICA	APPROVAZIONE	SMUSSI NON QUOTATI	QUOTA IMPORTANTE
1:10	A3 297mm*420mm	G. MARCELLI	15/09/2022 15:26:26	18/12/2024 14:28:31	G. MARCELLI	1 X 45°	( )

DISEGNO DI PROPRIETA' DELLA DITTA SAMAREF SRL. OGNI RIPRODUZIONE TOTALE O PARZIALE SE NON AUTORIZZATA SARA' TUTELATA A NORMA DI LEGGE. NON RILEVARE QUOTE DAL GRAFICO. NON APPORTARE MODIFICHE SENZA AUTORIZZAZIONE SCRITTA DA PARTE DELL'UFFICIO PROGETTAZIONE. NON INTERPRETATE: IN CASO DI DUBBI CHIEDETE.