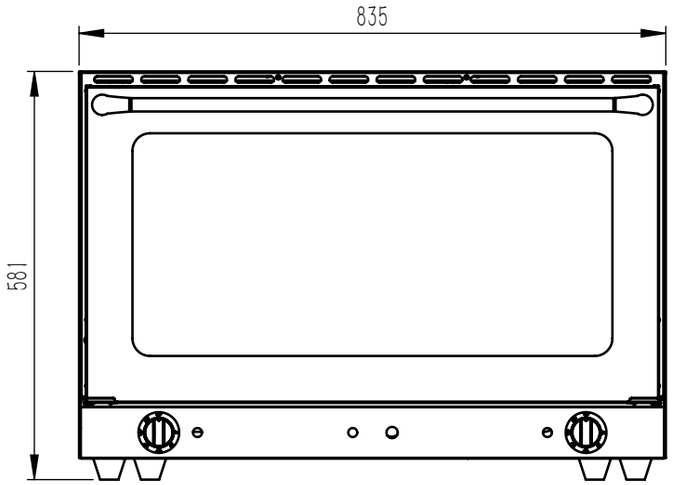
835
581

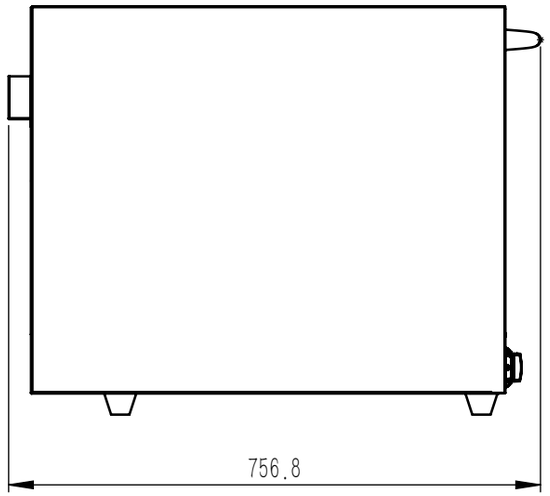
756.8

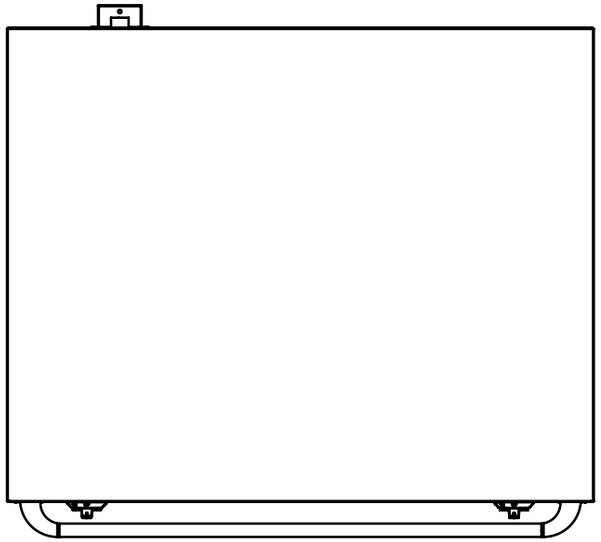

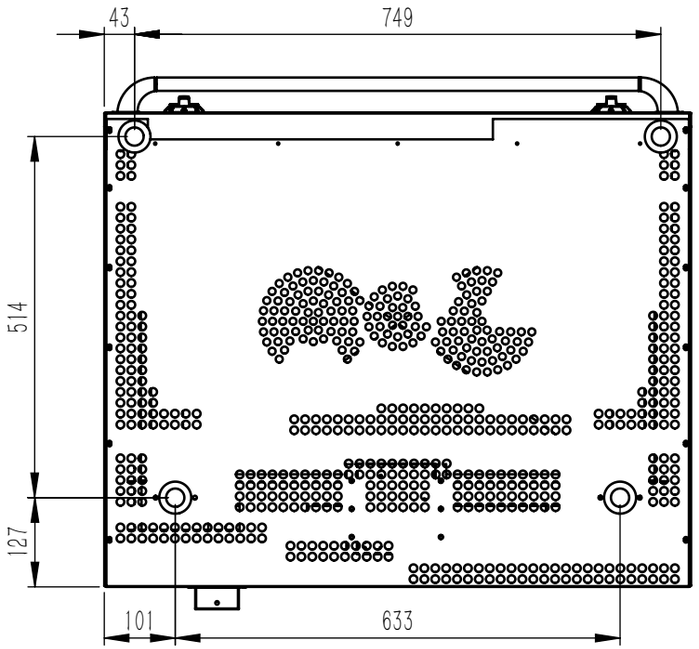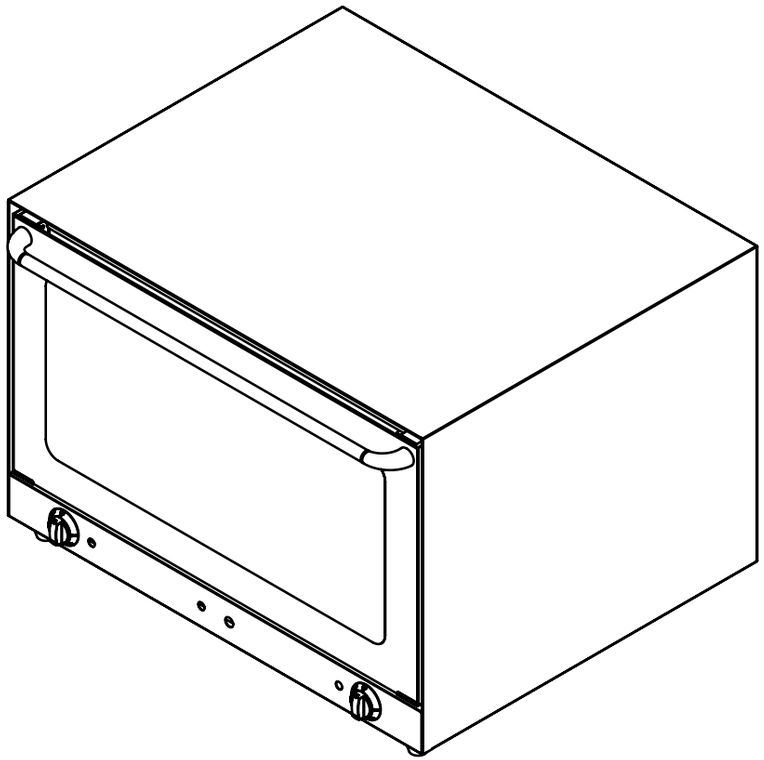
43
749
514
127
101
633